deante

DESZCZOWNICA
Z BATERIĄ NATRYSKOWĄ

RAIN SHOWER WITH SHOWER MIXER
REGENDUSCHE MIT BRAUSEBATTERIE
ДУШЕВАЯ СТОЙКА СО СМЕСИТЕЛЕМ ДЛЯ ДУША
ESŐZTETŐ FEJ ZUHANY CSAPTELEPPEL
DUŞ TIP PLOAIE, CU BATERIE DE DUŞ
ТРОПІЧНИЙ ДУШ ЗІ ЗМІШУВАЧЕМ
COLONNA DOCCIA, CON MISCELATORE PER DOCCIA

deante

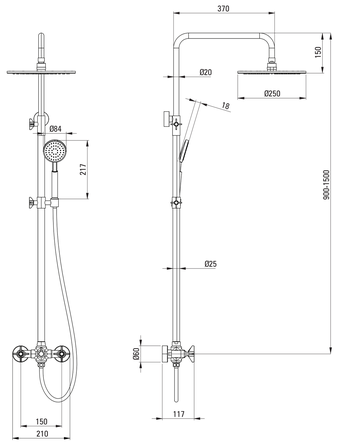

PL
- DESZCZOWNICA Z BATERIĄ NATRYSKOWĄ
- GŁOWICA NATRYSKOWA MOSIĘŻNA
- SŁUCHAWKA 1-FUNKCYJNA
- WĄŻ O DŁUGOŚCI 1500 MM
- DRĄŻEK O REGULOWANEJ WYSOKOŚCI

EN
- RAIN SHOWER WITH SHOWER MIXER
- BRASS OVERHEAD SHOWER
- 1-FUNCTION HAND SHOWER
- 1500 MM SHOWER HOSE
- SLIDING BAR WITH ADJUSTABLE HEIGHT

DE
- REGENDUSCHE MIT BRAUSEBATTERIE
- KOPFBRAUSE, AUSSTAHL
- HANDBRAUSE MIT 1 STRAHLART
- DER SCHLAUCH, LÄNGE 1500 MM
- MESSINGSTANGE MIT VERSTELLBAREN BEFESTIGUNGEN

RU
- ДУШЕВАЯ СТОЙКА СО СМЕСИТЕЛЕМ ДЛЯ ДУША
- ГОЛОВКА ДЛЯ ДУША К РУГЛАЯ
- ТРУБКА С ОДНОЙ ФУНКЦИЕЙ
- ШЛАНГ ДЛИНОЙ 1500ММ
- ЛАТУННАЯ СТОЙКА С РЕГУЛИРОВКОЙ ВЫСОТЫ

HU
- ESŐZTETŐ FEJ ZUHANY CSAPTELEPPEL
- ACÉL ZUHANYFEJ
- 1 FUNKCIÓS ZUHANYFREJ
- ZUHANYTÖMLO 1500 MM
- SÁRGARÉZ ZUHANYRÚD ÁLLÍTHATÓ MAGASSÁGGAL

RO
- DUŞ TIP PLOAIE, CU BATERIE DE DUŞ
- DUZA DE DUŞ, DE OŢEL
- PARA DE DUS CU 1 FUNCŢII
- CĂNTARIRE, 1500 MM LUNGIMEV
- TIJĂ DE ALAMĂ CU ÎNĂLŢIME AJUSTABILĂ

UA
- ТРОПІЧНИЙ ДУШ ЗІ ЗМІШУВАЧЕМ
- ВЕРХНІЙ ДУШ
- 1-ФУНКЦІОНАЛЬНА ЛІЙКА ДЛЯ ДУШУ
- ДУШОВИЙ ШЛАНГ, 1500 ММ
- СТІЙКА РЕГУЛЬОВАНА ПО ВИСОТІ

IT
- COLONNA DOCCIA CON MISCELATORE PER DOCCIA
- SOFFIONE DOCCIA IN OTTONE
- DOCCETTA CON 1 FUNZIONE
- TUBI FLESSIBILI, 1500 MM
- BARRA REGOLABILE IN ALTEZZA

SCATOLA PAP CARTA
IMBALLO INTERNO LDPE PLASTICA
Raccolta differenziata. Verifica le disposizioni del tuo Comune. Separa le componenti e conferiscile in modo corretto.

www.deante.eu /deantept /deantepolska /deantept

deante

CHROME	CHRÓM
NERO	CZARNY
BRASS	MOSIĄDZ
BIANCO	BIAŁY
TITANIUM	
GOLDEN	ZŁOTY

DESZCZOWNICA
Z BATERIĄ NATRYSKOWĄ

RAIN SHOWER WITH SHOWER MIXER
REGENDUSCHE MIT BRAUSEBATTERIE
ДУШЕВАЯ СТОЙКА СО СМЕСИТЕЛЕМ ДЛЯ ДУША
ESŐZTETŐ FEJ ZUHANY CSAPTELEPPEL
DUŞ TIP PLOAIE, CU BATERIE DE DUŞ
ТРОПІЧНИЙ ДУШ ЗІ ЗМІШУВАЧЕМ
COLONNA DOCCIA, CON MISCELATORE PER DOCCIA

deante

deante

WWW.DEANTE.EU

deante

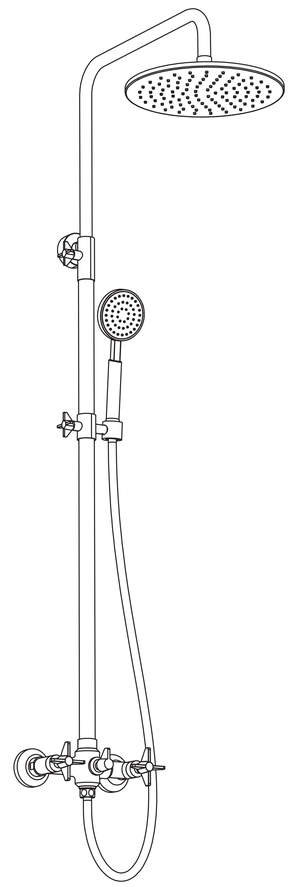

DESZCZOWNICA
Z BATERIĄ NATRYSKOWĄ

RAIN SHOWER WITH SHOWER MIXER
REGENDUSCHE MIT BRAUSEBATTERIE
ДУШЕВАЯ СТОЙКА СО СМЕСИТЕЛЕМ ДЛЯ ДУША
ESŐZTETŐ FEJ ZUHANY CSAPTELEPPEL
DUŞ TIP PLOAIE, CU BATERIE DE DUŞ
ТРОПІЧНИЙ ДУШ ЗІ ЗМІШУВАЧЕМ
COLONNA DOCCIA, CON MISCELATORE PER DOCCIA

POLSKA MARKA
POLISH BRAND

EKO OPAKOWANIE
ECO PACKAGING

SYSTEM ANTI-CALC
ANTI-CALC SYSTEM

PRODUKT PROJEKTOWANY
DESIGNED PRODUCT

deante