deante

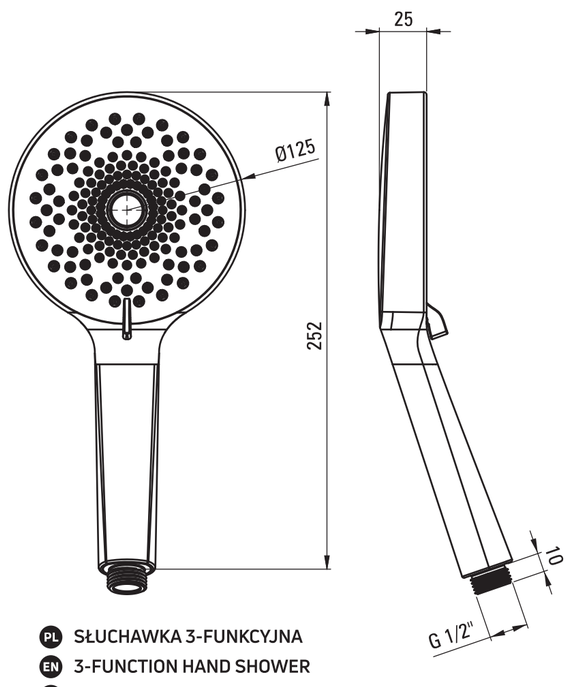

- PL SŁUCHAWKA 3-FUNKCYJNA
- EN 3-FUNCTION HAND SHOWER
- DE HANDBRAUSE MIT 3 STRAHLARTEN
- RU ДУШЕВАЯ ЛЕЙКА, 3-ФУНКЦИОНАЛЬНАЯ
- HU KÉZIZUHANY 3-FUNKCIÓS
- RO PARĂ DE DUȘ CU 3 FUNCȚII
- UA 3-ФУНКЦІОНАЛЬНА ЛІЙКА ДЛЯ ДУШУ
- IT DOCCETTA, 3-FUNZIONE

www deante eu /deantepl /deantepolska /deantepl

SCATOLA PAP 20 | IMBALLO INTERNO LDPE 04 | CARTA PLASTICA

Raccolta differenziata. Verifica le disposizioni del tuo Comune. Separa le componenti e conferiscile in modo corretto.

deante

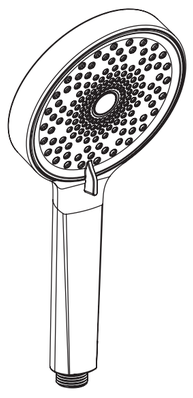

deante

- PL SŁUCHAWKA 3-FUNKCYJNA
- EN 3-FUNCTION HAND SHOWER
- DE HANDBRAUSE MIT 3 STRAHLARTEN
- RU ДУШЕВАЯ ЛЕЙКА, 3-ФУНКЦИОНАЛЬНАЯ
- HU KÉZIZUHANY 3-FUNKCIÓS
- RO PARĂ DE DUȘ CU 3 FUNCȚII
- UA 3-ФУНКЦІОНАЛЬНА ЛІЙКА ДЛЯ ДУШУ
- IT DOCCETTA, 3-FUNZIONE

WWW.DEANTE.EU

deante

SŁUCHAWKA
3-FUNKCYJNA

3-FUNCTION HAND SHOWER
HANDBRAUSE MIT 3 STRAHLARTEN
ДУШЕВАЯ ЛЕЙКА, 3-ФУНКЦИОНАЛЬНАЯ
KÉZIZUHANY 3-FUNKCIÓS
PARĂ DE DUȘ CU 3 FUNCȚII
3-ФУНКЦІОНАЛЬНА ЛІЙКА ДЛЯ ДУШУ
DOCCETTA, 3-FUNZIONE

EKO OPAKOWANIE
ECO PACKAGING

SYSTEM ANTI-CALC
ANTI-CALC SYSTEM

POLSKA MARKA
POLISH BRAND

1/2" GWINT PRZYŁĄCZENIOWY
CONNECTION THREAD

deante

BRUSHED STEEL STAL SZCZOTKOWANA

BRUSHED GOLD ZŁOTY SZCZOTKOWANY

TITANIUM

GOLDEN ZŁOTY

BRASS MOSIĄDZ

BIANCO BIAŁY

CHROME CHROM

NERO CZARNY