7x7x10CM

deante

PL UCHWYT PUNKTOWY SŁUCHAWKI
EN POINT HANDLE ROUND
DE PUNKTGRIFF RUND
RU ТОЧЕЧНЫЙ ДЕРЖАТЕЛЬ ROUND
HU KEREK FALI KÉZI ZUHANY TARTÓ
RO MÂNER ROTUND
UA ТРИМАЧ ЛІЙКИ РУЧНОГО ДУШУ

WWW.DEANTE.EU

deante

UCHWYT PUNKTOWY SŁUCHAWKI

POINT HANDLE ROUND
PUNKTGRIFF RUND
ТОЧЕЧНЫЙ ДЕРЖАТЕЛЬ ROUND
KEREK FALI KÉZI ZUHANY TARTÓ
MÂNER ROTUND
ТРИМАЧ ЛІЙКИ РУЧНОГО ДУШУ

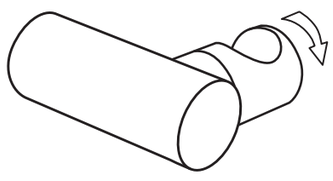

POLISH BRAND
POLSKA MARKA

EKO OPAKOWANIE
ECO PACKAGING

20
PAP

CHROME
CHROM

NERO
CZARNY

BRASS
MOSIĄDZ

BIANCO
BIAŁY

TITANIUM

GOLDEN
ZŁOTY

BRUSHED STEEL
STAL
SZCZOTKOWANA

BRUSHED GOLD
ZŁOTY
SZCZOTKOWANY

BRUSHED BRONZE
BRĄZ
SZCZOTKOWANY

deante

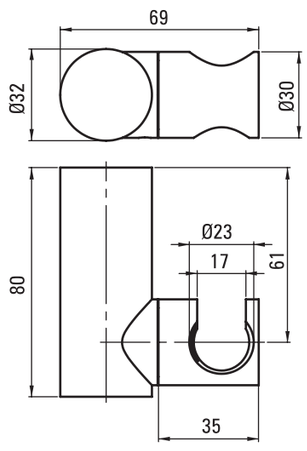

www.deante.eu /deantepl /deantepolska /deantepl

deante

PL MATERIAŁ: MOSIĄDZ
EN MATERIAL: BRASS
DE MATERIAL: MESSING
RU МАТЕРИАЛ: ЛАТУНЬ
HU ANYAG: SÁRGARÉZ
RO MATERIAL: ALAMĂ
UA МАТЕРІАЛ: ЛАТУНЬ